BS-521XUN (12mm)

並列訊號殼體
Enclosure for Parallel Communication

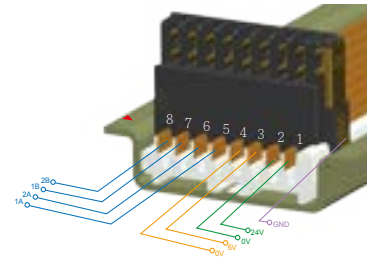

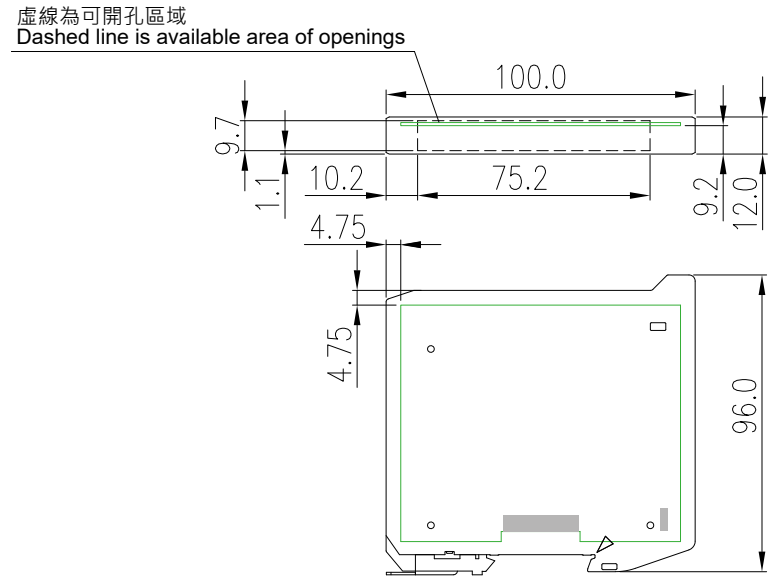

尺寸 / Dimensions: 100 x 96 x 12 mm (L x H x W)
材質 / Material：PC

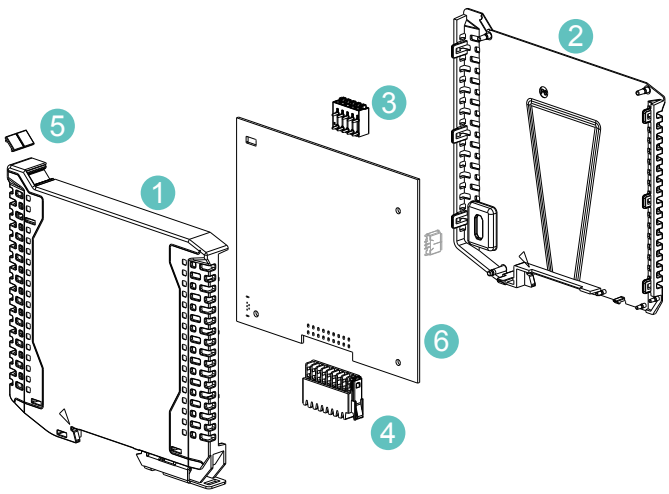

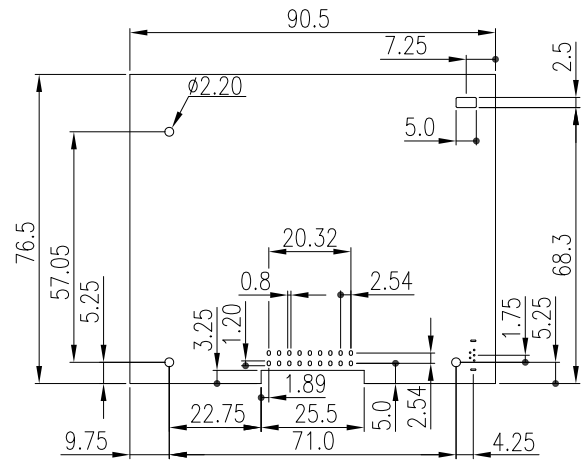

項目 / No.	名稱 / Name of part	品號 / Part number	數量 /Q'ty	備註 / Notes
1	大本體 / Main housing	BS-521XUN-01	1	淺灰 / Light grey
2	小本體 / Side housing	BS-521XUN-02	1	淺灰 / Light grey
3	端子台 / Terminal block	見第 27-30 頁 / See page 27-30	0	可選 / Optional
4	總線連接器 / Bus connector	見第 23 頁 / See page 23	0	可選 / Optional
5	標示牌 / Marking Label	TM42W	0	可選 / Optional
下列為應用參考或選用 / The following is reference or selection for application.				
6	PCB	PCB Layout 參考 / Reference of PCB Layout		